正面：

尺寸：78x130mm

方式：折叠式 （要求：红线不印出来， **先左右风琴折，再上下折**）

材质：128g铜版纸

TOWILD

Professional Cycling Equipment

# CL1200

**Max 1200 Lumens**

**User manual**

中文

## 产品概述

CL1200 是一款长续航智能自行车前灯。**正装和吊装**都有较好的外观美学和操作体验，采用美国LUMINUS SST40 LED，最高亮度1200流明，**TYPE-C充放电**，最大射程达160米。内置**4000mAh 21700**锂离子电池，超长续航。加上电量管理功能、**智能启停&温控技术、无线控制技术**、IPX-6级防水设计,体积小巧紧凑、功能丰富，尤其为骑行者在公路、山地越野等场合的骑行提供更加愉悦的照明体验。

1）使用USA LUMINNUS LED，寿命50000小时；
2）配电为1节21700可充锂离子电池；
3）108毫米(长)x 31毫米(宽) x 31毫米(高)；
4）净重176克(含电池)；
5）支持吊装使用（与码表组合）；
6）最高亮度1200流明，智能启停&温控技术；
7）防眩光截止线光斑；
8）Type-C充放电一体化技术；
9）侧面安全警示灯，剩余电量管理；
10）操作简便，开关\调光换档一键完成；
11）无线遥控技术；
12）过充、过放保护，防止电池损坏或寿命缩减；
13）采用航空铝材制造，表面进行了硬质阳极氧化的抗磨处理；

## 技术参数（ANSI/NEMA FL 1）:

| 模式 | | 亮度 | 续航时间 | 最大射程 | 最大光强 | 防跌落高度 | 防水等级 |
|---|---|---|---|---|---|---|---|
| 照明模式 | 高亮档 | 1200流明 | 1h45min* | 160米 | 10000坎德拉 | 1.2米 | IPX-6 |
| | 中亮档 | 600流明 | 3h30min | | | | |
| | 低亮档 | 300流明 | 6h30min | | | | |
| 警示模式 | 夜行警示(呼吸灯) | 300流明 | 10h | | | | |
| | 日行警示 | 600流明 | 10h | | | | |

注：上述参数只是一个近似值，以1*4000mAh的21700可充锂离子电池在实验室测试所得。

## 操作使用

**长按按键0.5秒开关机**

1）开机状态下，单击：低亮档>中亮档>高亮档>循环切换；双击进入警示模式，单击按夜行警示（呼吸档）>日行警示档>循环切换，需要返回照明模式，再次双击即可。

English

## Product Overview

The CL1200 is a long endurance smart bicycle headlight. Formal and lifting have a good aesthetic appearance and operating experience, using the United States LUMINUS SST40 LED, the highest brightness 1200 Lumen, TYPE-C charging and discharging, the maximum range of 160 meters. Built in 4000mAh 21700 lithium-ion battery, Super Long Range. With power management function, Intelligent Start-stop & Temperature Control Technology, Wireless Control Technology. IPX-6 grade waterproof design, compact size, rich functions, especially for cyclists in the road, mountain cross-country occasions such as riding to provide more pleasant lighting experience.

1) Using USA LUMINNUS LED, with a lifespan of 50,000 hours;
2) Powered by 1pc 21700 rechargeable Li-ion battery
3) 108mm(L)*31mm(W)*31mm(H)
4) N.W.:176g(include battery)
5) Supporting lifting use (combined with the bike computer).
6) The highest brightness 1200 lumens, intelligent start and stop & temperature control technology;
7) With cut-off light beam .
8) TYPE-C charging and discharging electrical integration technology;
9) Side warning light and power indicator to check the battery timely .
10) Effortless operation, one button to switch on/off or change the modes
11) Wireless control technology
12) Overcharge, over-discharge protection to protect battery damaged or reduced life
13) Made of durable aircraft-grade aluminum, Premium Type III hard-anodized anti-abrasive finish;

## Technical parameter (ANSI/NEMA FL 1):

| Patterns | | Luminance | Endurance time | DISTANCE | INTENSITY | IMPACT RESISTANT | WATER PROOF |
|---|---|---|---|---|---|---|---|
| General mode | High | 1200lumens | 1h45min* | 160m(Max) | 10000cd (Max) | 1.2m | IPX-6 |
| | medium | 600lumens | 3h30min | | | | |
| | low | 300lumens | 6h30min | | | | |
| Warning mode | Night warning | 300lumens | 10h | | | | |
| | Day warning | 600lumens | 10h | | | | |

Note: The above parameter is only an approximate value, with 1 * 4000mAh 21700 lithium-ion battery in the laboratory test, may change with the lights and use of the environment.

## Operation Instruction

**Long Press Button 0.5 seconds to switch on or off**

When power is on, Click: Low→Medium→High→Circular Switch; double-click to enter warning mode, click: night warning (breathing)→Day Warning→Circular Switch, need to return to lighting mode, double-click again.
2) Both lighting mode and flicker mode can be memorized. ;

Français

## Description du produit

CL1200 est un phare de vélo intelligent à longue durée de vie. Le formel et le levage ont une meilleure apparence esthétique et une meilleure expérience de fonctionnement, En utilisant la LED américaine LUMINUS SST40, la luminosité maximale est de 1200 lumens, charge et décharge TYPE-C,la portée maximale est de 160 mètres,Batterie lithium-ion 4000mAh 21700 intégrée,longue durée de vie de la batterie. Plus fonction de gestion de l'alimentation,technologie intelligente de démarrage-arrêt et de contrôle de la température, technologie de contrôle sans fil,conception étanche IPX-6, taille compacte, fonctions riches, En particulier, il offre une expérience d'éclairage plus agréable aux cyclistes lorsqu'ils roulent sur les routes, en montagne hors route et à d'autres occasions.

1) En utilisant USA LUMINNUS LED, la durée de vie est de 50 000 heures;
2) La distribution d'alimentation est de 1 batterie lithium-ion rechargeable 21700;
3) 108 mm (L) x 31 mm (L) x 31 mm (H) ;
4) Poids net 176 grammes (batterie incluse) ;
5) soutenir l'utilisation de levage(combiné avec ordinateur de vélo);
6) Luminosité maximale de 1200 lumens, technologie intelligente start-stop et contrôle de la température;
7) Spot de ligne de coupure anti-éblouissant;
8) Technologie d'intégration de charge et de décharge de type C;
9) Témoin de sécurité latéral, gestion de l'énergie restante;
10) Facile à utiliser, interrupteur \ gradation et changement de vitesse avec une seule touche;
11) Technologie de télécommande sans fil;
12) Protection contre les surcharges et les décharges excessives pour éviter d'endommager la batterie ou de réduire sa durée de vie;
13) Fabriqué en aluminium aviation, la surface est traitée avec un traitement anti-usure anodisé dur;

## Paramètre technique（ANSI/NEMA FL 1）:

| Maquette | | luminosité | vie de la batterie | portée maximale | intensité lumineuse maximale | Hauteur anti-chute | niveau étanche |
|---|---|---|---|---|---|---|---|
| Mode d'éclairage | Haut | 1200lumens | 1h45min* | 160 mètres | 10000 candelas | 1,2 mètres | IPX-6 |
| | Moyen | 600lumens | 3h30min* | | | | |
| | Bas | 300lumens | 6h30min* | | | | |
| Mode d'alerte | Avertissement de nuit | 300lumens | 10h | | | | |
| | Avertissement d'excursion d'une journée | 600lumens | 10h | | | | |

Remarque : les paramètres ci-dessus ne sont qu'une approximation, basée sur une batterie lithium-ion rechargeable 1*4000 mAh 21700 testée en laboratoire, et peuvent varier en fonction des feux du véhicule et de l'environnement d'utilisation.

## Mode d'emploi

**appuyez longuement sur le bouton 0,5s pour allumer ou éteindre**

1) Dans l'état de démarrage, cliquez sur : fichier à faible luminosité> fichier moyenne luminosité> fichier à haute luminosité > commutation de cycle ; Double-cliquez pour entrer dans le mode d'avertissement, cliquez sur l'avertissement de nuit (fichier de respiration) > le fichier d'avertissement quotidien> cycle pour basculer, vous devez revenir au mode d'éclairage, double-cliquez à nouveau

Italia

## Descrizione del prodotto

CL1200 è un faro per bicicletta intelligente a lunga durata. Sia l'installazione normale che inversa consente di avere un'esperienza di utilizzo positiva e un aspetto piacevole.

Viene utilizzato il LED LUMINUS SST40 degli USA, con una luminosità massima di 1200 lumen. La distanza massima di illuminazione è di 160 metri. È dotato di una porta di ricarica USB di tipo C e di una batteria agli ioni di litio da 4000mAh 21700, integrata per una maggiore durata della batteria.

Grazie inoltre alla funzione di gestione dell'alimentazione, alla tecnologia intelligente di avvio/arresto e di controllo della temperatura, alla tecnologia di controllo wireless, al design impermeabile IPX-6, alla compattezza nelle dimensioni, viene garantita un'esperienza di illuminazione ottimale, specialmente per i ciclisti su strada, fuoristrada in montagna e altre occasioni.

1) Utilizza il Led Luminus SST40, con una durata di 50,000 ore;
2) Una batteria ricaricabile agli ioni di litio 21700 integrata;
3) 108mm (Lunghezza) x 31mm (Larghezza) x 31mm (Altezza);
4) Peso netto 176g (batteria inclusa);
5) Supporta l'installazione inversa (in combinazione con il cronometro);
6) Luminosità massima di 1200 lumen, tecnologia intelligente di avvio/arresto e di controllo della temperatura;
7) Linea di taglio antiriflesso;
8) Porta USB di tipo C che consente sia di ricaricare che di scaricare;
9) Spia di sicurezza laterale, gestione del livello di carica della batteria;
10) Facile da usare, accensione\spegnimento e cambio modalità con un solo pulsante;
11) Tecnologia di controllo remoto senza fili;
12) Protezione da sovraccarico e scaricamento eccessivo per evitare danni o riduzione della durata della batteria;
13) Realizzato in alluminio per aeronautica con superficie anodizzata antigraffio;

## Parametri tecnici（ANSI/NEMA FL 1）:

| Modalità | | Luminosità | Durata della batteria | Distanza massima di illuminazione | Massima intensità luminosa | Altezza anticaduta | Livello di impermeabilità |
|---|---|---|---|---|---|---|---|
| Modalità di illuminazione | Luce alta | 1200lumens | 1h45min* | 160 metri | 10000 candele | 1,2 metri | IPX-6 |
| | Luce media | 600lumens | 3h30min* | | | | |
| | Luce bassa | 300lumens | 6h30min* | | | | |
| Modalità di avviso | Avviso di viaggio notturno (lampeggio costante) | 300lumens | 10h | | | | |
| | Avviso di viaggio diurno | 600lumens | 10h | | | | |

Nota: i parametri sopra riportati sono solo un'approssimazione, ottenuti da test di laboratorio con una batteria ricaricabile agli ioni di litio 1*4000mAh 21700, e possono cambiare a seconda dell'ambiente in cui le luci vengono utilizzate.

## Istruzioni per l'uso

**Tenere premuto il pulsante per 0,5 secondi per accendere o spegnere**

1.Nello stato acceso, premere il pulsante una volta per attivare: modalità luce bassa > modalità luce media > modalità luce alta > si ripete il ciclo; premere due volte il pulsante per accedere alla modalità di avviso, premere una volta il pulsante per attivare avviso di viaggio notturno (con lampeggio costante) > avviso di viaggio diurno > si ripete il ciclo. Per tornare alla modalità illuminazione, premere due volte il pulsante.

## Formal installation :

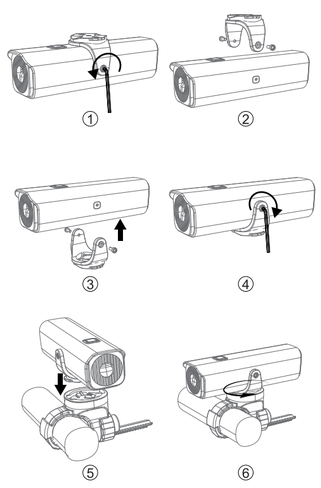


130mm

78mm

***智能模式与手动模式:**

关机状态下, 长按开关3s, 切换手动模式和智能模式. 同时主灯闪烁一次提示转换成功。智能模式时指示灯为蓝色, 手动模式时, 指示灯为绿色。

**受到震动后主灯自动开启**

在智能模式下开机状态, 主灯静置120S后, 会自动熄灭; 在智能模式下关机进入待机状态, 此时主灯关闭，按键指示灯为蓝色每两秒闪烁一次。1小时内，遥控器可以开启车灯; 1小时后, 按键指示灯结束闪烁, 遥控器不能开启车灯, 需要手动开启。

***智能温控:**

当温感元件检测到灯头内部温度达到65度时，高亮档自动降低档位至中亮档的安全设定，故高亮档续航时间为累加时间。

***电量显示:**

关机状态下，单击电量显示按钮显示电量（3S后熄灭）；
开机或作为充电宝放电实时显示电量，电量显示如下:

| 1）智能模式- | 2）手动模式- |
|---|---|
| 蓝灯长亮（100-30%） | 绿灯长亮（100-30%） |
| 蓝灯慢闪（29-10%） | 绿灯慢闪（29-10%） |
| 蓝红交替快闪（低于10%） | 绿红交替快闪（低于10%） |

*低电警示:
当电量低于10%后，主灯快速闪烁四次，提示用户及时充电，以防止电池损坏或寿命缩减；主灯每隔30秒快速闪烁四次，直至电池电压低于2.8V后关机。

***充电说明:** 将车灯通过充电线连接电脑或电源适配器,充电时机器检测2秒内，即可进行充电。最大充电电流为2A，充电时红灯呼吸闪烁提示充电状态，充满电时指示灯转为绿灯(手动模式)或者蓝灯（智能模式),充电时长约为4小时，充电时间根据电池不同容量会有不同。充电时允许开关机和使用低亮及闪烁三个档位（无其它隐藏功能可操作)。

***放电说明:** 将放电转接头插入车灯充电口，然后将需要充电的设备通过USB充电线连接, 机器检测2秒内，即可进行对外接设备放电，最大放电电流2A。放电时允许开关机和使用低亮及闪烁三个档位（无其它隐藏功能可操作)。

*本产品亮度极高，请勿直视发光体，以免造成视力损伤。

**Intelligent mode and manual mode:**

When the power is off, long press the switch 3s, switch between manual mode and intelligent mode, while the main light flashes once to indicate that the switch is successful. The indicator light is blue in intelligent mode and green in manual mode.

In the intelligent mode, the main lamp will be turned off after 120 seconds. REBOOT after receiving vibration. Shut down in intelligent mode and go to standby mode. At this point the main light is off, the button indicator light is blue, flashing every two seconds. Within 1 hour, the remote control can turn on the car lights, after 1 hour , the button indicator light is blue flashing every two seconds to end. The remote doesn't turn on the lights.

**Intelligent temperature control:**

When the temperature sensor detects that the internal temperature of the lamp head reaches 65 degrees, the high-light gear automatically lowers the gear to the middle gear. Therefore, the high-light gear duration is the accumulated time.

## Power Display:

When power off, click the power display button to display the power (after 3s) ; power on or as a charger to display the power in real-time. The power display is as follows:

| 1)Smart Mode- | 2)Manual Mode- |
|---|---|
| Blue Light is always on (100-30%) , | Green light is always on (100-30%) |
| Blue light is slow flashing (29-10%) , | Green light is slow flahsing(29-10%) |
| Blue-red flash (less than 10%) | Green-red flash (less than 10%) |

**Low Power Warning:**

When the battery power is lower than 10%, the main light flashes four times quickly, prompting the user to charge in time to prevent battery damage or shortening of life; the main light flashes four times every 30 seconds until the battery voltage is lower than 2.8V and then the battery is turned off.

**Charging instruction:**

Connect the flashlight to the computer or the power adapter through the data cable, and the machine can be charged within 2 seconds when charging. The maximum charging current is 2A, when charging, the red light will flash to indicate charging status, when charging, the indicator light will turn green (manual mode) or blue (intelligent mode) , the charging time will be about 4 hours, the charging time will vary according to the battery capacity. Charging allows the machine to be switched on and off with a low light and flashing three gears (no other hidden function to operate) .

**Discharging instruction:**

Plug the discharge adapter into the lamp charging port, then connect the charging device through the USB data line, the machine can discharge the external device within 2 seconds, the maximum discharge current is 2A. Charging allows the machine to be switched on and off with a low light and flashing three gears (no other hidden function to operate) .

** High brightness product,do not look directly at light,so as not to cause vision damage.*

2) Le mode d'éclairage et le mode scintillement peuvent être mémorisés

**Mode intelligent et mode manuel:**

Dans l'état d'arrêt, appuyez longuement sur le commutateur 3s, basculez entre le mode manuel et le mode intelligent, tandis que le voyant principal clignote une fois pour demander à la conversion de réussir. Le voyant est bleu en mode intelligent et vert en mode manuel.

La lumière principale s'allume automatiquement après avoir été secouée

Dans l'état de mise sous tension du mode intelligent, la lumière principale s'éteindra automatiquement après être arrêtée à 120 S.

Arrêtez-vous en mode intelligent et passez en mode veille. À ce stade, le voyant principal est éteint et l'indicateur clé est bleu et clignote toutes les deux secondes. Dans 1 heure, la télécommande peut allumer les phares, après 1 heure, l'indicateur clé se termine en clignotant, la télécommande ne peut pas allumer les lumières, doit être allumée manuellement

**Contrôle intelligent de la température:**

Lorsque le capteur de température détecte que la température interne de la tête de la lampe atteint 65 degrés, le fichier de luminosité élevée abaisse automatiquement l'engrenage au réglage de sécurité du fichier de lumière du milieu, de sorte que la durée de vie de la batterie du fichier de luminosité élevée est accumulée.

## Affichage de la batterie:

Dans l'état d'arrêt, cliquez sur le bouton d'affichage de la batterie pour afficher la batterie (éteinte après 3S);
Mise sous tension ou en tant qu'affichage en temps réel de la décharge de charge de l'alimentation, l'affichage de l'alimentation est le suivant:

| 1)Mode intelligent | Mode manuel |
|---|---|
| Lumière bleue (100-30%) | Feu vert (100-30%) |
| Lumière bleue clignotant lentement (29-10%) | Lumière verte clignotante lente (29-10%) |
| Alternance de flash mobs bleu-rouge (moins de 10%) | Alternance de flash mobs verts et rouges (moins de 10 %) |

*** Avertissement de faible puissance:**

Lorsque la puissance est inférieure à 10%, le voyant principal clignote trois fois rapidement, incitant l'utilisateur à charger à temps pour éviter d'endommager la batterie ou de réduire la durée de vie; Le voyant principal clignote rapidement quatre fois toutes les 30 secondes jusqu'à ce que la tension de la batterie tombe en dessous de 2,8V, puis s'arrête.

*** Instructions de chargement:**

Connectez la lampe de poche à l'ordinateur ou à l'adaptateur secteur via le câble de données et la machine peut détecter la charge en 2 secondes lors de la charge. Le courant de charge maximal est de 2A, le souffle de la lumière rouge clignote pour indiquer l'état de charge lors de la charge, le voyant lumineux passe au voyant vert (mode manuel) ou bleu (mode intelligent) lorsqu'il est complètement chargé, le temps de charge est d'environ 4 heures et le temps de charge varie en fonction des différentes capacités de la batterie. Lors de la charge, il est permis d'allumer et d'éteindre et d'utiliser trois vitesses de faible luminosité et clignotantes (aucune autre fonction cachée ne peut être utilisée).

***Instructions de décharge :**

L'adaptateur de décharge est inséré dans le port de charge de la lampe, puis l'appareil qui doit être chargé est relié via le câble de données USB, et la machine détecte que dans les 2 secondes, le périphérique externe peut être déchargé et que le courant de décharge maximal est de 2A. Lors de la charge, il est permis d'allumer et d'éteindre et d'utiliser trois vitesses de faible luminosité et clignotantes (aucune autre fonction cachée ne peut être utilisée).

** Ce produit est extrêmement lumineux,veuillez ne pas regarder directement l'illuminateur pour éviter une déficience visuelle.*

2.È possibile memorizzare sia la modalità di illuminazione che quella di lampeggiamento.

***Modalità intelligente e modalità manuale:**

nello stato spento, premere il pulsante per 3 secondi per passare dalla modalità manuale alla modalità intelligente e viceversa. La luce principale lampeggia una volta per indicare l'avvenuta conversione.
La spia è blu quando in modalità intelligente, e verde quando in modalità manuale.

La luce principale si accende automaticamente quando è sottoposta a vibrazioni.
Nello stato acceso e in modalità intelligente, la luce principale si spegne automaticamente dopo essere rimasta ferma per 120 secondi.

Lo spegnimento in modalità smart attiva la modalità standby. In questo caso, la luce principale si spegne e la spia del pulsante diventa blu e lampeggia una volta ogni 2 secondi.
Entro 1 ora, è possibile usare il telecomando per riaccendere le luci. Dopo un'ora, la spia del pulsante smette di lampeggiare e il telecomando non può più riaccendere le luci, poiché è necessario accenderle manualmente.

***Controllo intelligente della temperatura:**

Quando lo strumento di rilevamento della temperatura rileva che la temperatura interna della lampada raggiunge i 65 gradi Celsius, si passa automaticamente dalla modalità luce alta alla modalità a luce media, grazie ad un'impostazione di sicurezza, e la durata della batteria a luce alta è il tempo accumulato.

## *Display del livello di carica della batteria:

Nello stato spento, premere una volta il pulsante di visualizzazione dell'alimentazione per visualizzare il livello di carica (si spegne dopo 3 secondi);
Nello stato acceso o quando usato come power bank, il livello di carica è il seguente:

| | |
|---|---|
| Luce blu sempre accesa (100-30%) | Luce verde sempre accesa (100-30%) |
| Luce blu lampeggia lentamente (29-10%) | Luce verde lampeggia lentamente (29-10%) |
| Luce blu e rossa lampeggiano alternativamente (meno del 10%) | Luce verde e rossa lampeggiano alternativamente (meno del 10%) |

**Avviso di batteria scarica:**

Quando il livello di carica è inferiore al 10%, la luce principale lampeggia rapidamente per quattro volte per avvisare che la batteria deve essere ricaricata onde evitare danni alla batteria o ridurne la durata; la luce principale lampeggia 4 volte ogni 30 secondi, finché la tensione della batteria non scende al di sotto di 2,8V, quindi si spegne.

***Istruzioni per la ricarica:**

Collegare il faro al computer o ad un adattatore di corrente tramite il cavo dati e la macchina rileva la ricarica entro 2 secondi. La corrente di carica massima è 2A. Quando è in ricarica, la spia rossa lampeggia e quando è completamente ricaricata, la spia diventa verde (modalità manuale) o blu (modalità intelligente). Il tempo di ricarica è di circa 4 ore e può variare a seconda della capacità della batteria. Durante la ricarica sono consentiti l'accensione/lo spegnimento, la modalità a luce bassa e la modalità lampeggiante (non è possibile azionare altre funzioni nascoste oltre a queste tre funzioni).

***Istruzioni per la scarica:**

inserire l'adattatore di scarica nella porta di ricarica del faro, quindi collegare il dispositivo da caricare tramite il cavo dati USB. La macchina rileverà entro 2 secondi e inizierà a ricaricare il dispositivo esterno. La corrente massima di scarica è di 2A. Durante la ricarica sono consentiti l'accensione/lo spegnimento, la modalità a luce bassa e la modalità lampeggiante (non è possibile azionare altre funzioni nascoste oltre a queste tre funzioni).

*Si prega di non guardare direttamente il faro, poiché è estremamente luminoso, in quanto ciò potrebbe causare danni alla vista.*

Português

## Resumo do Produto

CL1200 é um farol de bicicleta inteligente de longa duração. Robusto e elegante, tem uma boa aparência estética e experiência operacional, usando o LED LUMINUS SST40 dos Estados Unidos, com 1200 lúmens em sua maior potência. TIPO-C para carga e descarga. Alcance de até 160 metros. Bateria de LiPo 21700 com 4000mAh de Super Longa Duração. Com função de gerenciamento de energia, Start-stop e tecnologia de controle de temperatura inteligente, tecnologia de controle sem fio, design à prova resistente à água IPX-6, tamanho compacto, funções especialmente desenvolvidas para ciclistas na estrada, ocasiões de cross-country na montanha, gerando mais prazer na experiência de iluminação.

1) LED: USA LUMINNUS, com uma vida útil de 50.000 horas;
2) Bateria: recarregável de íon-lítio 21700 de 1 unidade
3) Medidas: 108 mm (L) x 31 mm (L) x 31 mm (A)
4) Peso: 176g(incluir bateria)
5) Suporte de apoio (combinado com o ciclocomputador)
6) Brilho até 1200 lumens, início e parada inteligentes e tecnologia de controle de temperatura;
7) Feixe de luz de foco direcionado
8) Tecnologia TIPO-C de carga e descarga;
9) Luz de advertência lateral e indicador de bateria.
10) Operação simples, botão único ligar/desligar/modos
11) Tecnologia de controle sem fio
12) Sobrecarga, proteção contra descarga excessiva para proteger a bateria
13) Construído em alumínio aeronáutico, acabamento antiabrasivo anodizado rígido Premium Tipo III;

## Especificação Técnica(ANSI/NEMA FL 1):

| Padrões | | Luminosidade | Duração Máxima | DISTÂNCIA | INTENSIDADE | Altura de Queda | Resistencia à Água |
|---|---|---|---|---|---|---|---|
| Modo de Luz | Alto | 1200lumens | 1h45min* | 160m(Max) | 10000cd (Max) | 1,2m | IPX-6 |
| | Medio | 600lumens | 3h30min | | | | |
| | Baixo | 300lumens | 6h30min | | | | |
| Modo Advertência | Noturno | 300lumens | 10h | | | | |
| | Diurno | 600lumens | 10h | | | | |

Nota: Os parâmetros acima são apenas valores aproximado, com 1 * 4000mAh 21700 bateria de íon-lítio no teste de laboratório, pode haver alterações de acordo com a construção e uso..

## Instrução de Operação

**Pressione o botão por 0,5 segundos para ligar ou desligar**

Quando a energia estiver ligada, clique para modos: Baixo → Médio → Alto → Chave cíclica; clique duas vezes para entrar no modo de advertência, clique em: noturno (respiração) → diurno → Chave cíclica, é necessário retornar ao modo de iluminação, clique duas vezes novamente.
2) Tanto o modo de iluminação quanto o modo de advertência podem ser memorizados. ;

日本語

## 製品概要

CL1200 は長時間使用でき、自転車用スマートヘッドライトです。
ハンドルバー上または吊り下げでも、より良い外観美学と操作体験をご提供できます。LUMINUS SST40 LED（米国）を採用し、最高輝度は1200ルーメン、TYPE-C充放電機能を付き、最大射程は160メートルに達します。4000mAh 21700リチウムイオン電池を内蔵され、長時間使用寿命。電気量管理機能、振動感知機能、知能温度制御技術、無線制御技術、IPX-6級の防水設計を加えて、コンパクトで豊富な機能を実現しました。サイクリング愛好者のために、道路や山地でのサイクリングなどの場合により楽しい走行体験を提供します。

1）LUMINUS SST40 LED（米国）を採用され、使用寿命50000時間
2）21700リチウムイオン充電池搭載*1
3）108mm（長さ）*31mm（幅）x 31 mm（高さ）
4）重量：176グラム(電池を含む)
5）GOPROアダプタでサイクルコンピュータ（XOSS、Gaminなど）と同時に取り付けられる
6）最高輝度1200ルーメン 、振動感知機能&知能温度制御機能
7）アンチグレアレンズデザインで上の配光をカットし、対向車や人の安全性を向上させる
8）TYPE-C充放電一体化技術 、モバイルバッテリーとしても使える
9）側面安全指示ランプ、バッテリーインジケータ搭載
10）操作簡単、ワンボタンでON/OFF/モードに切り替える
11）無線制御技術
12）過充電&過放電保護により、バッテリーの損傷や寿命の短縮を防ぐ
13）高硬度の航空機グレードアルミ合金を採用、表面は高強度陽極酸化技術で仕上げる

## 技術パラメータ（ANSI/NEMA FL 1）：

| モード | | ルーメン | 稼働時間 | 照射距離 | 照 度 | 耐衝撃 | 防水等級 |
|---|---|---|---|---|---|---|---|
| 点灯モード | ハイー | 1200ルーメン | 1h45min* | 160m (Max) | 10000cd (Max) | 1.2m | IPX-6 |
| | ミドル | 600ルーメン | 3h30min | | | | |
| | ロー | 300ルーメン | 6h30min | | | | |
| 警告モード | ナイトフラッシュ | 300ルーメン | 10h | | | | |
| | デイフラッシュ | 600ルーメン | 10h | | | | |

ご注意：上記のパラメータは参考値であり、1*4000mAhの21700充電式リチウムイオン電池を実験室で使用したテストから得られたデータです。自転車ライトや使用環境によって異なる場合があります。

## 操作説明

**0.5秒間スイッチを長押すと点灯/消灯します。**

1）点灯する状態で、スイッチを一回クリックすると、ロー→ミドル→ハイーモードの順番に切り替えます。ダブルクリックするとはフラシュモードに入ります。フラシュモードの状態で一回クリックしてナイトフラッシュ（スロー）→デイフラッシュに切り替えます。点灯モードに戻るのは、スイッチをダブルクリックします。
2）点灯モードとフラシュモードもメモリ機能が付きます。

한국인

## 제품 개요

CI1200은 긴 사용시간이 장점인 스마트 헤드라이트 입니다. 클래식하고 리프팅장착에서도 심미적 외관과 뛰어난 작동능력을 자랑합니다. 미국의 LUMINUS SST40 LED를 사용하였으며 최대밝기는 1200루멘 입니다. TYPE-C USB 충전, 최대 160m까지 비추는 밝기, 4000mAh의 21700리튬이온 배터리가 내장되어 있습니다. 배터리 전원관리 기능, 인텔리전트 스타트-스탑, 온도도절기술, 무선 컨트롤 기술, IPX6등급의 방수디자인, 컴팩트 싸이즈, 풍부한 기능, 특히 로드, 산악크로스컨츄리 같은 라이딩을 즐기는 싸이클리스트에게 추천합니다.

1) 50,000시간의 수명의 USA LUMINUS LED 사용
2) 21700 충전식 리튬이온 배터리
3) 108mm(길이)*31mm(폭)*31mm(높이)
4) 순중량 : 176g(배터리포함)
5) 리프팅 모드 지원 (예시 - 속도계 마운트 결합)
6) 최대 1200루멘의 밝기, 인텔리전트 스타트/스탑, 온도조절 기능
7)라이트빔 컷오프 디자인
8) USB TYPE-C 충방전 기능
9) 사이드 경고등라이트와 배터리 잔량 표시기능
10) 편리한 작동, 원버튼 온오프 스위치/모드변경
11) 무선 컨트롤 기술
12) 배터리 수명을 위한 과다충방전 보호기술
13) 항공등급 내구성 알루미늄, 프리미엄 타입 III 하드 아노다이징 방청 마감

## 테크니컬 파라미터(ANSI/NEMA FL 1) :

| 패턴 | | 밝기 | 사용시간 | 거리 | 빛의 세기 | 충격저항 | 방수 |
|---|---|---|---|---|---|---|---|
| 일반모드 | 하이 | 1200lumens | 1h45min* | 160m(Max) | 10000cd (Max) | 1.2m | IPX-6 |
| | 미디움 | 600lumens | 3h30min | | | | |
| | 로우 | 300lumens | 6h30min | | | | |
| Warning mode | 야간경고등 | 300lumens | 10h | | | | |
| | 주간경고등 | 600lumens | 10h | | | | |

주의: 위의 데이터는 1*4000mAh 21700 리튬이온 배터리의 실험실 테스트 값입니다.
라이트의 실제 사용환경에 따라 결과가 상이할 수 있습니다.

## 사용설명서

버튼을 **0.5**초 길게 누르면 스위치 온 **or** 오프

1) 전원이 켜지면, 버튼 클릭 : 로우 **->**미디엄**->**하이**->**순환스위치; 더블클릭시 워닝모드 변경, 클릭시 야간경고(브레싱)**->**주간경고**->**순환스위치, 라이트모드 변경시 다시 더블클릭
2) 라이트 모드와 깜빡이 모드는 메모라이즈 가능

España

## Descripción de producto

CL1200 es un faro de bicicleta inteligente de larga duración disponible para diferentes tipos de instalación, con LED LUMINUS SST40 de EE.UU., brillo máximo de 1200 lúmenes alcance máximo de 160 metros. TYPE-C para carga y descarga. Batería LiPo 21700 con 4000mAh de súper larga duración. También cuenta con una gestión inteligente de la energía, tecnología de arranque/parada y control de la temperatura, tecnología de control inalámbrico y diseño impermeable IPX-6. Proporciona una experiencia de iluminación más agradable para los ciclistas en carretera, montaña y fuera de ella.

1) LED: USA LUMINUS, con 50000 horas de vida.
2) Batería: 1 pieza recargable de iones de litio 21700.
3) Tamaño: 108mm (L) x 31mm (W) x 31mm (H).
4) Peso: 176g (con batería).
5) Soporte de apoyo (combinado con el ciclocomputador)
6) Brillo máximo de 1200 lúmenes, con tecnología de arranque/parada y control de la temperatura.
7) Haz de luz de enfoque dirigido.
8) Tecnología de carga y descarga con TYPE-C.
9) Luz de advertencia lateral e indicador de batería.
10) Funcionamiento sencillo, un solo botón de encendido/apagado/modo.
11) Tecnología de control inalámbrico.
12) Protección contra sobrecarga y descarga para proteger la batería.
13) Construido en aluminio aeronáutico, acabado anodizado duro y antiabrasivo.

## Especificaciones Técnicas ( ANSI / NEMA FL 1):

| Patrones | | Luminosidad | Duración Máxima | Distancia | Intencidad | Altura de caída | Resistencia al agua |
|---|---|---|---|---|---|---|---|
| Modos de luz | Alto | 1200lúmenes | 1h45min* | 160m(Max) | 10000cd (Max) | 1,2m | IPX-6 |
| | Medio | 600lúmenes | 3h30min* | | | | |
| | Bajo | 300lúmenes | 6h30min* | | | | |
| Modo de advertencia | Nocturno | 300lúmenes | 10h | | | | |
| | Diurno | 600lúmenes | 10h | | | | |

Nota: Los parámetros anteriores son sólo valores aproximados de 1*4000 mAh 21700 batería de iones de litio en la prueba de laboratorio, puede cambiar según la construcción y el uso.

## Instrucciones de Funcionamiento

**Pulse el botón durante 0,5s para encender o apagar.**

1) Cuando el equipo esté encendido, haga clic en el modo : Bajo → Medio → Alto → Tecla cíclica ; haga doble clic para entrar en el modo de advertencia, haga clic en : noche (respiración) → diurna → Tecla cíclica , y si se necesita volver al modo de iluminación, haga doble clic de nuevo.

2) Tanto el modo de luz como el de advertencia pueden ser memorizados.

**Modo inteligente y modo manual:**

Cuando la alimentación está apagada, al pulsar prolongadamente el interruptor 3s, se cambia entre el modo manual y el modo inteligente, mientras la luz principal parpadea una vez para indicar que el cambio se ha realizado correctamente. El indicador luminoso será azul en el modo inteligente y verde en modo manual.

Reinicia después de recibir la vibración.
En el modo inteligente, la luz principal de encendido se apagará después de 120s, en este momento, la luz principal de encendido se apaga, y la luz indicadora del botón se vuelve azul, parpadeando cada dos segundos. Dentro de 1 hora, el mando a distancia puede encender las luces; después de 1 hora, el mando a distancia no enciende las luces.

Control inteligente de la temperatura:
Cuando el sensor de temperatura detecta que la temperatura interna del foro alcanza los 65 grados, la luz de alta potencia baja automáticamente al modo medio. Por lo tanto, la duración del modo de luz alta se controla por tiempo.

## Pantalla de potencia:

Cuando esté apagado, haga clic en el botón de visualización de la potencia para mostrar la potencia durante 3s; encendido o como cargador para mostrar la potencia en tiempo real. La visualización de la potencia es la siguiente:

| 1) Modo inteligente - | 2) Modo manual - |
|---|---|
| La luz azul está siempre encendida (100-30%) | La luz verde está siempre encendida (100-30%) |
| Luz azul de parpadeo lento (29-10%) | Luz verde de parpadeo lento (29-10%) |
| Destello azul-rojo (menos del 10%) | Destello verde - rojo (menos del 10%) |

**Aviso de baja potencia :**

Cuando la carga de la batería es inferior al 10%, la luz del flash principal parpadea cuatro veces rápidamente, indicando al usuario que cargue a tiempo para evitar que se dañe o se reduzca su vida útil; la luz principal parpadea cuatro veces cada 30s hasta que el voltaje de la batería es inferior a 2,8V y entonces se apaga.

**Instrucción de carga:**

Conecta la faro al ordenador o al adaptador de corriente mediante el cable USB. La corriente de carga máxima es de 2A, durante la carga, la luz roja parpadeará para indicar el estado de carga. Durante la carga, la luz indicadora se pondrá verde (modo manual) o azul (modo inteligente) cuando se termina la carga. El tiempo de carga será de unas 4 horas, que varía según la capacidad de la batería. La carga permite encender y apagar la máquina con poca luz y tres modos de parpadeo (no hay otras funciones ocultas para operar).

**Instrucciones de descarga:**

Conecte el adaptador de descarga al puerto de carga del faro y luego conecte el dispositivo de carga a través del cable USB, la corriente de descarga máxima es de 2A. La carga permite encender y apagar la máquina con poca luz y tres modos de parpadeo (no hay otras funciones ocultas para operar).

** Producto de alta luminosidad, no mire directamente a la luz, ya que puede dañar su vista.*

Wireless Controller（Not included）

ALC-01

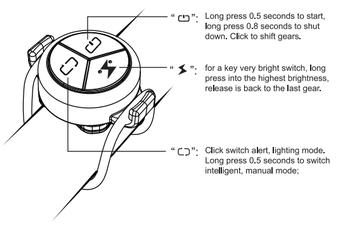


**Fixed to the handlebars by an o-ring strap, contain a replaceable CR1632 button battery.**

**PAIRED WITH THE REMOTE CONTROL:**

Turn on, long press the switch 3S, enter the paired state, while the main light flashes. At this point the button indicator light is always red, in the state of the remote control long press any one of the keys until the pair of lights out, the match was successful.

*Note: during the matching process, the long press of the